

POWERFUEL XL

BLENDER PB1B-P1400UL

EN · Instruction manual
FR · Instructions
ES · Manual de instrucciones

READ ALL INSTRUCTIONS BEFORE USE

EN

PRENEZ CONNAISSANCE DE TOUTES LES INSTRUCTIONS AVANT UTILISATION

FR

LEA TODAS LAS INSTRUCCIONES ANTES DE USAR

ES

EN

CONTENTS

4 IMPORTANT SAFETY INSTRUCTIONS
6 PRODUCT OVERVIEW
8 OPERATION
9 CLEANING
9 TROUBLESHOOTING
10 TIPS AND TRICKS
10 OPERATING NOTES
12 GUARANTEE
13 PRODUCT SPECIFICATIONS
13 SUPPORT AND SPARE PARTS
13 RECYCLABILITY

EN

IMPORTANT SAFETY INSTRUCTIONS

When using electrical appliances, basic safety precautions should always be followed including the following:

Read all instructions.

- To protect against risk of electrical shock do not put body of appliance in water or other liquid.
- This appliance is not intended for use by children or by persons with reduced physical, sensory, or mental capabilities, or lack of experience and knowledge. Close supervision is necessary when any appliance is used near children. Children should be supervised to ensure that they do not play with the appliance.
- Turn the appliance OFF, then unplug from the outlet when not in use, before assembling or disassembling parts and before cleaning. To unplug, grasp the plug and pull from the outlet. Never pull from the power cord.
- Avoid contacting moving parts. Never feed food by hand. Always use food pusher.
- Do not operate any appliance with a damaged cord or plug or after the appliance malfunctions, or is dropped or damaged in any manner. Contact the manufacturer at their customer service telephone number for information on examination, repair, or adjustment.
- The use of attachments not recommended or sold by the manufacturer may cause fire, electric shock or injury.
- The use of attachments, including canning jars, not recommended by the manufacturer may cause a risk of injury to persons.
- Do not use outdoors.
- Do not let cord hang over edge of table or counter. Do not let cord contact hot surface, including the stove.
- Do not attempt to defeat the any safety interlock mechanisms.
- Never place fingers or other utensils into feed or discharge areas.
- Blade assembly is sharp, not locked in place and removable. Handle with care. When handling blade assembly, always hold by the shaft

- To avoid a risk of injury, before pouring with the cover removed, carefully remove the blade assembly
- When mixing liquids, especially hot liquids, use a tall container or make small quantities at a time to reduce spillage.
- Always operate blender with cover in place.
- Keep hands and utensils, other than the tamper provided, out of container while blending to reduce the risk of severe injury to persons or damage to the blender. The cover must remain in place when using the tamper through the cover opening. A scraper may be used but must be used only when the blender is not running.
- To reduce the risk of injury, never place cutting blade on base without first putting bowl properly in place.
- Be certain cover is securely locked in place before operating appliance.
- Check hopper for presence of foreign objects before using.
- Be careful if hot liquid is poured into the blender as it can be ejected out of the appliance due to a sudden steaming.
- Unplug from outlet when not in use before putting on or taking off parts and before cleaning. Flashing light (or identify other means used) indicates ready to operate. Avoid inadvertent contact with the touch screen.

WARNING: WHEN FLASHING AVOID ANY CONTACT WITH MOVABLE PARTS.

SAVE THESE INSTRUCTIONS

This product is designed for household use only.

This appliance has a polarized plug (one blade is wider than the other). To reduce the risk of electric shock, this plug will fit in a polarized outlet only one way. If the plug does not fit fully in the outlet, reverse the plug. If it still does not fit, contact a qualified electrician. Do not modify the plug in any way.

EN

PRODUCT OVERVIEW

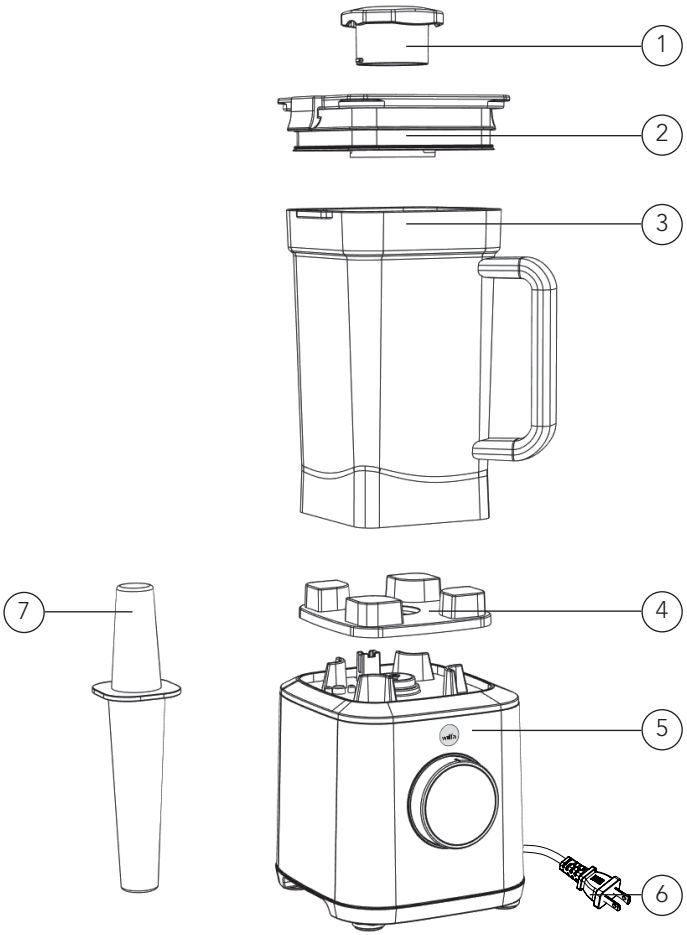

1. Measuring cup
2. Lid
3. Jug
4. Blender jug seat
5. Motor unit
6. Power cord
7. Tamper

EN

OVERVIEW – CONTROL PANEL

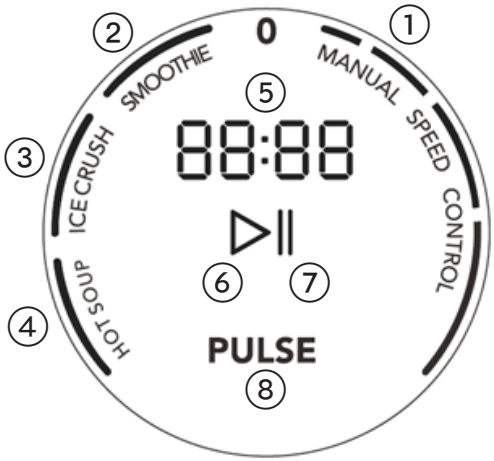

1. Speed control (Min-> max)
2. Smoothie program
3. Ice crush program
4. Hot soup program
5. Time counter
6. Start
7. Pause
8. Pulse button

EN

OPERATION

BEFORE FIRST TIME USE

Clean the unit and parts thoroughly before you use the unit for the first time (See cleaning instructions)

USING THE APPLIANCE

- There is a jar sensor on the blender base. When blender jar is placed on the unit, all the functions and time controls can be selected.
- Make sure the indicator is set to 0 when you start the blender.
- Put the desired ingredients into the jug.
- Mount the lid onto the jug and insert the lid cap or tamper.
- Select the desired pre-set by turning the wheel anti-clockwise and press the start button in the middle of the display. The product will run the selected program automatically, after program is completed, the blender will enter standby mode.
- Select speed manually by turning the wheel clockwise.
- If you want to pause the blender during the run, press pause in the middle of the display.
- The time counter is shown on the display.
- **Start / Pause button:** Press the start / pause button to start the selected pre-set, or to pause the operation while the motor is running.
- **Manual Pulse:** Press and hold pulse on the display if you want to use the pulse function. The motor will increase to full speed in pulse mode. Motor will stop when user release the finger. After releasing, the product will return to stand-by mode.

The 3 preset programs:

Function	Operation Cycle
Hot soup	10:00 minutes
Ice crush	25 seconds
Smoothie	2:20 minutes

USING THE TAMPER

The tamper is to be used for stirring food. Never use the tamper without the lid in place. Remove the filler cap from the lid and slide tamper into the Blender Jar. The tamper has a splash guard located near the top that prevents the tamper from coming in contact with the blade assembly.

CLEANING

Always clean the removable parts immediately after use.

- Disconnect the power from main supply.
- Disassemble all removable parts before cleaning.
- Clean all removable parts in lukewarm water with dishwashing liquid.
- The blender jug can be rinsed with water. It can also be cleaned by pouring 2 cups of water into the blender jug, closing the lid and then operating the blender in Pulse Mode. Then pour out the water, rinse with water, and dry with a soft cloth.
- Use dry cloth to clean the main body.

Note: Be careful when cleaning the parts. Avoid touching the sharp blades!

TROUBLESHOOTING

If the blender is not working properly, please check the following:

Problem	**Possible reasons**	**Solutions**
Blender does not start	Check the power plug	Plug into power socket
	Check if the jug is properly placed	Place the jug correctly on the motor unit
Blender stops	The blender has run more than 10 minutes	Let the motor cool down
	Motor is overheated: The motor has stopped temporarily due to overload	Reduce the amount of ingredients and wait for the unit to cool down
Content does not blend properly	Not enough fluid	Use the tamper, or consider adding more fluid in the jar to help circulation

The blender will not start, and the display is blinking	The indicator is not set to 0	Turn the wheel so the indicator is set to 0

TIPS AND TRICKS

- When crushing ice, add some water to get a better crushing performance.
- If the ingredients are too dry, the ingredients might not get in good contact with the knives, so the knives don't get a hold of all the ingredients. Add some fluid and reduce the speed to a minimum and give the jug a gentle knock to help the ingredients to get in good contact with the knives.
- Put liquid and soft food before putting in hard food or ice cubes.
- If you like to use hard seeds or other food which is difficult to blend, you should try to blend these ingredients as they are, without fluid. If the blending does not work, add fluid in small portions until it blends well.
- For more tips, tricks and recipes go to wilfa.com or our local website.

OPERATING NOTES

- The blender cannot be operated if:
  – The jug is not firmly positioned on the base.
  – The wheel is turned to speed or preset before the jug is positioned firmly on the base.
  – The jug is removed during operation and put back again.
- You need to turn the wheel back to 0 position and make sure the jug is positioned firmly on the base. This will reset the blender.
- If the motor is forced to slow down because of food that is too big in size or if there is not enough liquid in the jug, and if it operates for a long period, the temperature monitoring system will trigger and stop the operation of the motor. The red LED will blink at a rate of 2 Hz. In this case, unplug the blender and leave it in a place with good ventilation to cool down the motor temperature for 45 minutes. The system will reset and the blender can be used again.
- During operation, close the lid tightly to avoid scalding due to spraying of hot liquids.
- Keep hands and utensils out of the container while the motor is running to prevent the possibility of severe injury and/or damage. The tamper can be used while the motor is running.
- When making hot beverages such as soup, please check that the lid is secured tightly to the jug to prevent it from falling off. It is advisable to start

operation at a low speed setting and then increase the speed gradually, or use the PULSE mode.

- When making sauces (e.g. almond sauce, jam and peanut sauce), stuffing or processing nuts, put in between 2 and 3 cups of ingredients. The amount should neither be too large or too small. Keep the blending time below 2 minutes to prevent any burnt smell due to overheating. Too large a quantity of ingredients may lead to overloading and overheating of the motor. In this case, wait until the motor temperature falls before operating again.
- Add liquids and soft foods before putting in hard food or ice cubes.
- When the operation finishes, wait until the blade assembly comes to a complete stop before removing the blender jug. Otherwise, the drive gear may be damaged.
- If you notice a scorched smell from the blender, stop the operation immediately. It may be caused by abrasion of the rubber cushion base if this is not properly assembled.
- When blending thick and sticky food at high speed, please start the operation at low speed. If there is still no rotation, disconnect the power and stir the contents of the blender jug using a rubber stirrer to drive out air trapped in the food. Then close the lid and switch on to resume operation.
- Do not operate for more than 10 minutes at a time.

Ingredient	Expansion	Cups	fl oz	ml
Cold liquids (e.g. Water)	None	8	64	1893
Smoothies (Fruit + liquid)	Up to 30% expansion	6.35	51	1500
Hot liquids / soups	High expansion (steam effect)	4.2	34	1000



GUARANTEE

Wilfa issues a 5 year guarantee on this product from the day of purchase is done. The guarantee covers production failure or defects that arise during the guarantee period. Your purchase receipt works as proof towards retailer if claiming your guarantee.

The guarantee is valid only for products that are bought and used in private households. The guarantee is not valid if the product is used commercially. The guarantee is not valid if the product is misused, used by negligence, if not following instructions given by Wilfa, if modified or if unauthorized reparation is done. The guarantee is also not valid for normal wear of the product, misuse, lack of maintenance, use of wrong electrical voltage or:

- Overloading of product
- Damage on jug
- Parts which are normally worn down

PRODUCT SPECIFICATIONS

120V~ 60 Hz 1400 W

SUPPORT AND SPARE PARTS

For support please visit us at **wilfa.com**, and see our customer service/support page. Here you will find frequently asked questions, spare parts, tips and tricks and all our contact information.

RECYCLABILITY



This product contains materials that may be harmful to the environment if not disposed of properly. Do not dispose of this product in the regular trash. At the end of its useful life, please take this product to an authorized e-waste collection point or recycling facility in accordance with local regulations. For more information on recycling options, contact your local municipality or visit www.epa.gov/recycle.

FR

FR

SOMMAIRE

16 CONSIGNES DE SÉCURITÉ IMPORTANTES
18 APERÇU DU PRODUIT
20 FONCTIONNEMENT
21 NETTOYAGE
21 DÉPANNAGE
22 TRUCS ET ASTUCES
22 NOTES SUR LE FONCTIONNEMENT
24 GARANTIE
25 CARACTÉRISTIQUES DU PRODUIT
25 ASSISTANCE ET PIÈCES DÉTACHÉES
25 RECYCLAGE

CONSIGNES DE SÉCURITÉ IMPORTANTES

FR

Lors de l'utilisation d'appareils électriques, les précautions de sécurité de base doivent toujours être respectées, notamment les suivantes :

- Lisez toutes les instructions.
- Pour éviter tout risque d'électrocution, ne plongez pas le corps de l'appareil dans l'eau ou tout autre liquide.
- Cet appareil n'est pas destiné à être utilisé par des enfants ou par des personnes dont les capacités physiques, sensorielles ou mentales sont réduites, ou manquant d'expérience et de connaissances. Une surveillance étroite est nécessaire lorsqu'un appareil est utilisé à proximité d'enfants. Les enfants doivent être surveillés afin de s'assurer qu'ils ne jouent pas avec l'appareil.
- Éteignez l'appareil, puis débranchez-le de la prise lorsqu'il n'est pas utilisé, avant de monter ou démonter des pièces et avant le nettoyage. Pour débrancher, saisissez la fiche et retirez-la de la prise. Ne tirez jamais sur le cordon d'alimentation.
- Évitez tout contact avec les pièces en mouvement. N'introduisez jamais d'aliments à la main. Utilisez toujours le poussoir.
- N'utilisez aucun appareil dont le cordon ou la fiche est endommagé, ni après un dysfonctionnement de l'appareil, ou si celui-ci est tombé ou a été endommagé de quelque manière que ce soit. Contactez le fabricant à son numéro de service client pour toute information concernant l'examen, la réparation ou le réglage.
- L'utilisation d'accessoires non recommandés ou non vendus par le fabricant peut provoquer un incendie, une électrocution ou des blessures.
- L'utilisation d'accessoires, y compris des bocaux de conserve, non recommandés par le fabricant peut entraîner un risque de blessure
- Ne pas utiliser à l'extérieur.
- Ne laissez pas le cordon pendre du bord d'une table ou d'un plan de travail. Ne laissez pas le cordon entrer en contact avec une surface chaude, y compris la cuisinière.
- L'ensemble de lame est tranchant, non verrouillé en place et amovible. Manipuler avec précaution. Lors de la manipulation de l'ensemble de lame, toujours la tenir par l'axe.
- Pour éviter tout risque de blessure, avant de verser avec le couvercle retiré, retirer soigneusement l'ensemble de lame.
- N'essayez pas de neutraliser le mécanisme de verrouillage du couvercle.

- Pièces en mouvement : gardez les doigts éloignés des ouvertures d'alimentation et d'évacuation.
- Lorsque vous mélangez des liquides, en particulier des liquides chauds, utilisez un récipient haut ou préparez de petites quantités à la fois pour réduire les risques de débordement.
- Toujours faire fonctionner le blender avec le couvercle en place.
- Garder les mains et les ustensiles, autres que le poussoir fourni, hors du récipient pendant le mélange afin de réduire le risque de blessure grave ou de dommage au blender. Le couvercle doit rester en place lors de l'utilisation du poussoir à travers l'ouverture du couvercle. Une spatule peut être utilisée, mais uniquement lorsque le blender est à l'arrêt.
- Pour réduire le risque de blessure, ne placez jamais la lame sur la base sans avoir d'abord correctement mis le bol en place.
- Assurez-vous que le couvercle est solidement verrouillé avant de mettre l'appareil en marche.
- Vérifiez l'absence de corps étrangers dans la trémie avant utilisation.
- Soyez prudent si un liquide chaud est versé dans le blender, car il peut être éjecté de l'appareil en raison d'un dégagement soudain de vapeur.
- Débrancher de la prise lorsque l'appareil n'est pas utilisé, avant de mettre en place ou de retirer des pièces et avant le nettoyage. Le voyant clignotant (ou tout autre moyen identifié) indique que l'appareil est prêt à fonctionner. Éviter tout contact involontaire avec l'écran tactile.

ATTENTION : LORS DU CLIGNOTEMENT, ÉVITEZ TOUT CONTACT AVEC LES PIÈCES MOBILES.

CONSERVEZ CES INSTRUCTIONS

Ce produit est conçu exclusivement pour un usage domestique.

Cet appareil est équipé d'une fiche polarisée (une broche est plus large que l'autre). Pour réduire le risque d'électrocution, cette fiche ne peut être insérée dans une prise polarisée que dans un seul sens. Si la fiche ne s'insère pas complètement dans la prise, retournez-la. Si elle ne s'insère toujours pas, contactez un électricien qualifié. Ne modifiez la fiche en aucune façon.

FR

APERÇU DU PRODUIT

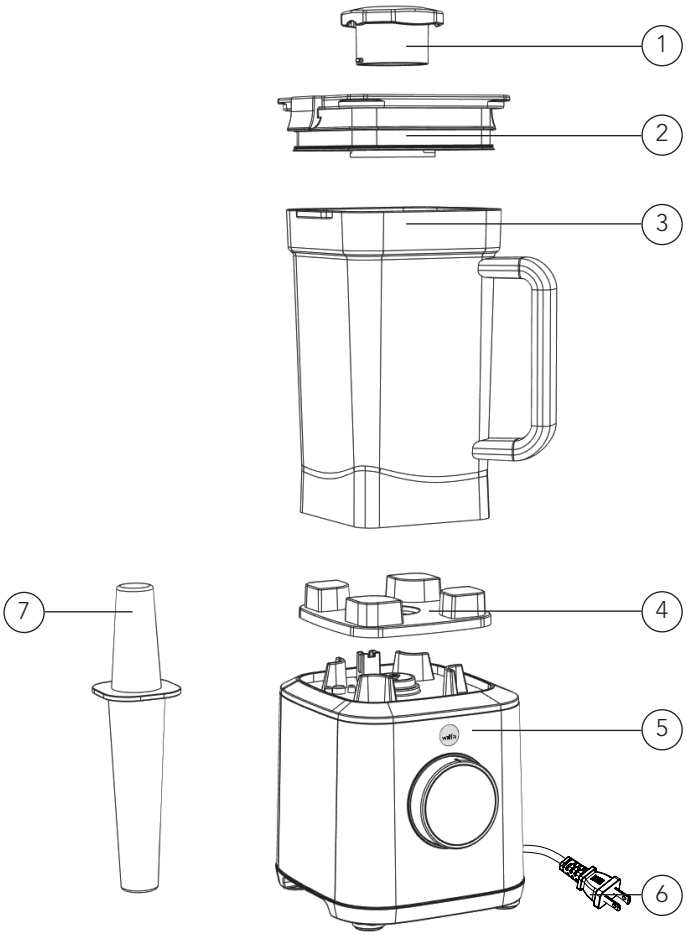

1. Bouchon doseur
2. Couvercle
3. Bol mélangeur
4. Base du bol mélangeur
5. Moteur
6. Cordon d'alimentation
7. Protection anti-sabotage

VUE D'ENSEMBLE – TABLEAU DE COMMANDES

FR

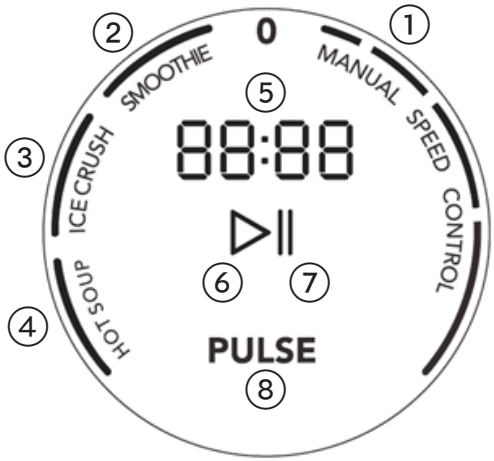

1. Contrôle de la vitesse (Min-> max)
2. Programme Smoothie
3. Programme Glace pilée
4. Programme Soupe chaude
5. Timer
6. Démarrage
7. Pause
8. Bouton pour mode Impulsion

FONCTIONNEMENT

FR

AVANT LA PREMIÈRE UTILISATION

Avant d'utiliser l'appareil pour la première fois, le nettoyer en profondeur ainsi que ses composants (voir Instructions de nettoyage).

UTILISATION DE L'APPAREIL

- Le socle du blender dispose d'un capteur qui détecte le bol mélangeur. Quand le bol du blender est placé sur l'unité, l'ensemble des fonctions et commandes de programmation peuvent être sélectionnées.
- Vérifier que l'indicateur est réglé sur 0 en démarrant le blender.
- Introduire les ingrédients dans le bol mélangeur.
- Placer le couvercle sur le bol et insérer le bouchon ou la protection anti-sabotage.
- Sélectionner le programme souhaité en tournant la molette dans le sens inverse des aiguilles d'une montre et appuyer sur le bouton de démarrage au milieu de l'écran. Le produit exécute automatiquement le programme sélectionné. Une fois le programme terminé, le blender passe en mode veille.
- Sélectionner la vitesse manuellement en tournant la molette dans le sens des aiguilles d'une montre.
- Pour mettre le blender en pause pendant le cycle, appuyer sur pause au milieu de l'écran.
- Le timer s'affiche à l'écran.
- **Bouton Marche/Pause :** Appuyer sur le bouton marche/pause pour démarrer le préréglage sélectionné ou pour mettre en pause le fonctionnement lorsque le moteur est en marche.
- **Impulsion manuelle :** Appuyer sur la touche Impulsion et la maintenir enfoncée sur l'écran pour utiliser la fonction Impulsion. Le moteur augmente jusqu'à la vitesse maximale en mode Impulsion. Le moteur s'arrête dès que l'utilisateur relâche le bouton. Une fois le bouton relâché, le blender passe en mode Veille.

Les trois programmes prédéfinis :

Fonction	Cycle de fonctionnement
Soupe chaude	10:00 minutes
Glace pilée	25 secondes
Smoothie	2:20 minutes

UTILISATION DE LA PROTECTION ANTI-SABOTAGE

La protection anti-sabotage s'utilise pour pour mélanger les aliments. Ne jamais utiliser la protection anti-sabotage si le couvercle n'est pas bien en place. Retirer le bouchon du couvercle et faire glisser la protection anti-sabotage dans le bol mélangeur du blender. La protection anti-sabotage dispose d'une protection anti-éclaboussures située sur sa partie supérieure qui l'empêche d'entrer en contact avec le bloc de lames.

NETTOYAGE

Toujours nettoyer les pièces amovibles immédiatement après utilisation.

- Débrancher l'alimentation du secteur.
- Démonter toutes les pièces amovibles avant le nettoyage.
- Nettoyer toutes les pièces amovibles à l'eau tiède additionnée de liquide vaisselle.
- Le bol mélangeur du blender peut être rincé à l'eau. Il peut également être nettoyé en y versant 2 tasses d'eau, en fermant le couvercle, puis en actionnant le blender en mode Impulsion. Jeter ensuite l'eau, rincer à l'eau et sécher avec un chiffon doux.
- Utiliser un chiffon sec pour nettoyer le corps de l'appareil.

Remarque : Faire preuve de prudence lors du nettoyage des différents composants. Éviter de toucher les lames tranchantes !

DÉPANNAGE

Si le blender ne fonctionne pas correctement, vérifier ce qui suit :

Problème	**Causes possibles**	**Solutions**
L'appareil ne démarre pas	Vérifier la prise électrique.	Brancher l'appareil sur la prise d'alimentation secteur
	Vérifier que le bol mélangeur est correctement placé	Placer correctement le bol mélangeur sur l'unité moteur
Le blender s'arrête	Le blender fonctionne depuis plus de 10 minutes	Laisser le moteur refroidir
	Le moteur est en surchauffe : Le moteur s'est arrêté temporairement dû à une surcharge	Réduire la quantité d'ingrédients et attendre que l'appareil refroidisse

Le contenu ne se mélange pas correctement	Quantité de liquide insuffisante	Utiliser la protection anti-sabotage or ajouter du liquide dans le bol pour aider le mixage
Le blender ne démarre pas et l'écran clignote	L'indicateur n'est pas réglé sur 0	Tourner la molette de sorte que l'indicateur soit sur 0

TRUCS ET ASTUCES

- Pour piler de la glace, ajouter de l'eau pour de meilleures performances de broyage.
- Si les ingrédients sont trop secs, ils n'entreront pas en contact avec les lames qui ne pourront alors pas les mélanger. Ajouter un peu de liquide et réduire la vitesse au minimum, puis tapoter doucement le bol mélangeur pour aider les ingrédients à entrer en contact avec les lames.
- Commencer par mettre les aliments liquides et mous avant d'ajouter les aliments durs ou des glaçons.
- Si vous souhaitez introduire des graines dures ou d'autres aliments difficiles à mixer, essayez de les mixer tels quels, sans ajouter de liquide. Si le mélange n'est pas satisfaisant, ajoutez du liquide en petite quantité pour l'améliorer.
- Pour plus de conseils, d'astuces et de recettes, rendez-vous sur wilfa.com ou sur notre site Internet.

NOTES SUR LE FONCTIONNEMENT

- Le blender ne peut pas être utilisé si :
  - Le bol mélangeur n'est pas fermement positionné sur la base.
  - La molette est tournée sur une vitesse ou préréglée avant que le bol mélangeur ne soit fermement positionné sur la base.
  - Le bol mélangeur est retiré pendant le fonctionnement et remis en place.
- Tourner la molette en position 0 et s'assurer que le bol mélangeur est fermement positionné sur la base. Cela réinitialisera le blender.
- Si le moteur est forcé à ralentir en raison d'aliments trop gros ou si le niveau de liquide dans le bol mélangeur est insuffisant, et s'il fonctionne pendant une longue période, le système de surveillance de la température se déclenche et interrompt le fonctionnement du moteur. Le voyant rouge clignote à une fréquence de 2 Hz. Dans ce cas, débrancher le blender et le laisser dans un endroit bien ventilé pour refroidir la température du moteur pendant 45 minutes. Le système se réinitialise et le blender peut à nouveau être utilisé.
- Pendant que l'appareil est en marche, bien fermer le couvercle pour éviter toute brûlure en cas de projection de liquides chauds.

- Ne pas introduire les mains ou des ustensiles dans le réservoir tant que le moteur tourne pour éviter tout risque de blessures graves ou de dommages. La protection anti-sabotage peut être utilisé si le moteur est en marche.
- En préparant des boissons chaudes comme de la soupe, vérifier que le couvercle est bien fixé au bol mélangeur pour éviter qu'il ne tombe. Il est conseillé de démarrer à petite vitesse, puis d'augmenter la vitesse peu à peu, ou d'utiliser le mode Impulsion.
- Pour préparer des sauces (par exemple, crème aux amandes, confiture et sauce aux cacahuètes), des farces et mixer des noix, introduire 2 à 3 gobelets d'ingrédients. La quantité ne doit jamais être ni excessive ni insuffisante. Ne pas mixer pendant plus de 2 minutes pour éviter tout odeur de brûlé du fait d'une surchauffe. Une quantité excessive d'ingrédients peut entraîner une surcharge et la surchauffe du moteur. Dans ce cas, attendre jusqu'à ce que la température redescende avant de faire fonctionner l'appareil de nouveau.
- Commencer par mettre les aliments liquides et mous avant d'ajouter les aliments durs ou des glaçons.
- Une fois l'opération terminée, attendre que le bloc de lames soit parfaitement arrêté avant de retirer le bol mélangeur du blender. Dans le cas contraire, l'entraînement risque d'être endommagé.
- En cas d'odeur de brûlé, arrêter immédiatement l'appareil. Cela peut être dû à l'abrasion de la base du coussin en caoutchouc si celle-ci n'est pas correctement assemblée.
- Pour mixer des aliments épais et collants à grande vitesse, commencer l'opération à vitesse réduite. En l'absence de rotation, débrancher l'alimentation et remuer le contenu du bol mélangeur à l'aide d'une spatule en caoutchouc pour libérer l'air piégé dans les aliments. Fermer ensuite le couvercle et mettre l'appareil sous tension pour reprendre le fonctionnement.
- Ne pas laisser l'appareil fonctionner pendant plus de 10 minutes en continu.

Ingrédient	Expansion	Tasses	fl oz	ml
Liquides froids (ex. : eau)	Aucune	8	64	1893
Smoothies (fruits + liquide)	Jusqu'à 30 % d'expansion	6,35	51	1500
Liquides chauds / soupes	Forte expansion (effet vapeur)	4,2	34	1000

FR



GARANTIE

Wilfa offre une garantie de 5 ans sur ce produit à compter de la date d'achat. La garantie prend en charge les anomalies ou défauts de production survenant durant la période de garantie. Le reçu d'achat constitue votre preuve d'achat pour le revendeur en cas de recours à la garantie.

La garantie n'est valide que sur les produits achetés et utilisés pour un usage domestique. Elle n'est pas valide en cas d'utilisation commerciale du produit. La garantie ne s'applique pas en cas de mauvaise utilisation du produit, de négligence, de non-respect des consignes de Wilfa, de modification ou de réparation non autorisée. La garantie ne s'applique pas non plus en cas d'usure naturelle du produit, de mauvaise utilisation, de défaut d'entretien ou d'utilisation d'une tension électrique non adaptée ou :

- En cas de surcharge du produit
- Dégâts sur le pichet
- Aux pièces concernées par une usure naturelle

CARACTÉRISTIQUES DU PRODUIT

120V~ 60 Hz 1400 W

ASSISTANCE ET PIÈCES DÉTACHÉES

Pour toute demande d'assistance, consulter le site **wilfa.com** et la page de notre service client/d'assistance. Cette page propose des réponses aux questions les plus fréquentes, des informations sur les pièces détachées, des conseils et astuces ainsi que toutes nos coordonnées.

RECYCLAGE



Ce produit contient des matériaux qui peuvent être nocifs pour l'environnement s'ils ne sont pas éliminés correctement. Ne jetez pas ce produit avec les ordures ménagères. À la fin de sa durée de vie utile, veuillez déposer ce produit dans un point de collecte agréé pour les déchets électroniques ou dans un centre de recyclage conformément à la réglementation locale. Pour plus d'informations sur les options de recyclage, contactez votre municipalité locale ou visitez www.epa.gov/recycle.

ES

ES

CONTENIDO

28 INSTRUCCIONES DE SEGURIDAD IMPORTANTES
30 VISTA GENERAL DEL PRODUCTO
32 FUNCIONAMIENTO
33 LIMPIEZA
33 SOLUCIÓN DE PROBLEMAS
34 TRUCOS Y CONSEJOS
34 NOTAS DE FUNCIONAMIENTO
36 GARANTÍA
37 ESPECIFICACIONES DEL PRODUCTO
37 ASISTENCIA Y REPUESTOS
37 RECICLADO

INSTRUCCIONES DE SEGURIDAD IMPORTANTES

Al utilizar aparatos eléctricos, deben seguirse siempre las precauciones básicas de seguridad, incluidas las siguientes:

ES

- Lea todas las instrucciones.
- Para protegerse contra el riesgo de descarga eléctrica, no sumerja el cuerpo del aparato en agua ni en ningún otro líquido.
- Este aparato no está destinado al uso por parte de niños ni de personas con capacidades físicas, sensoriales o mentales reducidas, ni por personas que carezcan de experiencia y conocimientos. Es necesaria una supervisión cercana cuando se utilice cualquier aparato cerca de niños. Los niños deben ser supervisados para asegurarse de que no jueguen con el aparato.
- Apague el aparato y desenchúfelo de la toma de corriente cuando no esté en uso, antes de montar o desmontar piezas y antes de limpiarlo. Para desenchufar, sujete el enchufe y tire de la toma de corriente. Nunca tire del cable de alimentación.
- Evite el contacto con las piezas móviles. Nunca introduzca alimentos con la mano. Utilice siempre el empujador de alimentos.
- No utilice ningún aparato con un cable o enchufe dañado, ni después de que el aparato presente un mal funcionamiento, se haya caído o se haya dañado de cualquier forma. Póngase en contacto con el fabricante a través de su número de teléfono de servicio de atención al cliente para obtener información sobre inspección, reparación o ajuste.
- El uso de accesorios no recomendados ni vendidos por el fabricante puede provocar incendios, descargas eléctricas o lesiones.
- El uso de accesorios, incluidos tarros de conserva, no recomendados por el fabricante puede provocar lesiones personales.
- No utilice el aparato en exteriores.
- No deje que el cable cuelgue del borde de la mesa o la encimera. No deje que el cable entre en contacto con superficies calientes, incluida la cocina.
- El conjunto de cuchillas es afilado, no está bloqueado en su posición y es extraíble. Manipúlelo con cuidado. Al manipular el conjunto de cuchillas, sujételo siempre por el eje.
- Para evitar el riesgo de lesiones, antes de verter con la tapa retirada, extraiga con cuidado el conjunto de cuchillas.

- No intente anular el mecanismo de bloqueo de la tapa.
- Piezas móviles: mantenga los dedos alejados de las aberturas de alimentación y descarga.
- Al mezclar líquidos, especialmente líquidos calientes, utilice un recipiente alto o prepare pequeñas cantidades cada vez para reducir los derrames.
- Utilice siempre la batidora con la tapa colocada.
- Mantenga las manos y los utensilios, salvo el empujador incluido, fuera del recipiente durante el proceso de batido para reducir el riesgo de lesiones graves o daños en la batidora. La tapa debe permanecer en su posición cuando se utilice el empujador a través de la abertura de la tapa. Puede utilizarse una espátula, pero únicamente cuando la batidora no esté en funcionamiento.
- Para reducir el riesgo de lesiones, nunca coloque la cuchilla en la base sin haber colocado antes correctamente el bol en su sitio.
- Asegúrese de que la tapa esté bien bloqueada en su posición antes de poner en marcha el aparato.
- Compruebe que no haya objetos extraños en la tolva antes de utilizar el aparato.
- Tenga cuidado si vierte líquido caliente en la batidora, ya que podría salir expulsado del aparato debido a una emisión repentina de vapor.
- Desconecte el aparato de la toma de corriente cuando no lo utilice, antes de colocar o retirar piezas y antes de limpiarlo. La luz intermitente (u otro indicador utilizado) señala que el aparato está listo para funcionar. Evite el contacto involuntario con la pantalla táctil.

ADVERTENCIA: DURANTE EL FUNCIONAMIENTO, EVITE CUALQUIER CONTACTO CON LAS PIEZAS MÓVILES.

CONSERVE ESTAS INSTRUCCIONES

Este producto está diseñado exclusivamente para uso doméstico.

Este aparato tiene un enchufe polarizado (una clavija es más ancha que la otra). Para reducir el riesgo de descarga eléctrica, este enchufe solo encaja en una toma polarizada en una posición. Si el enchufe no encaja completamente en la toma, invierta el enchufe. Si aun así no encaja, consulte a un electricista cualificado. No modifique el enchufe de ninguna manera.

ES

VISTA GENERAL DEL PRODUCTO

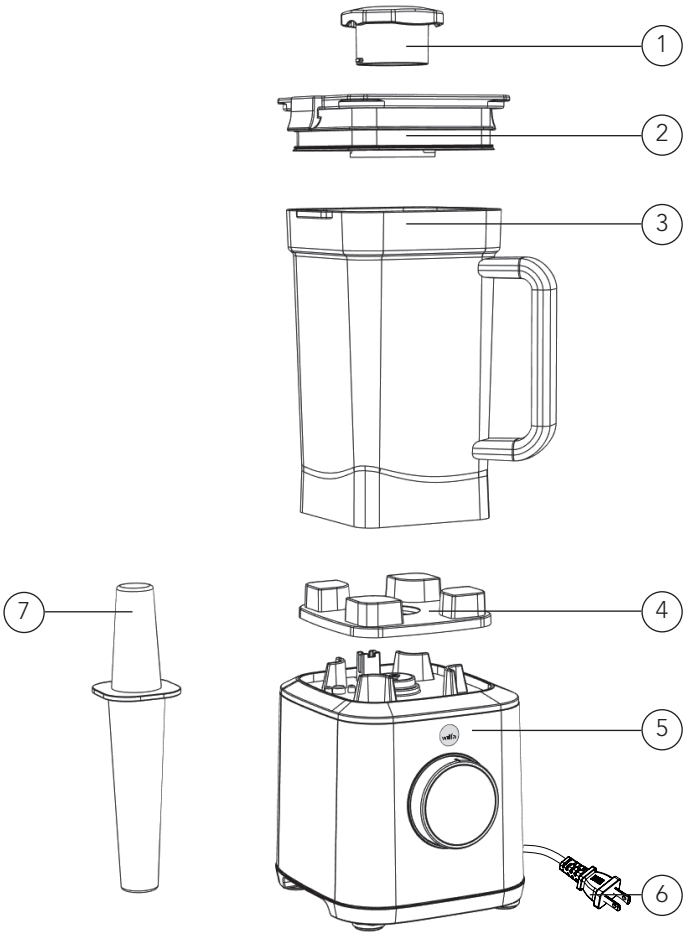

1. Vaso de medición
2. Tapa
3. Vaso
4. Base del vaso de la batidora
5. Unidad del motor
6. Cable de alimentación
7. Empujador

VISTA GENERAL - PANEL DE CONTROL

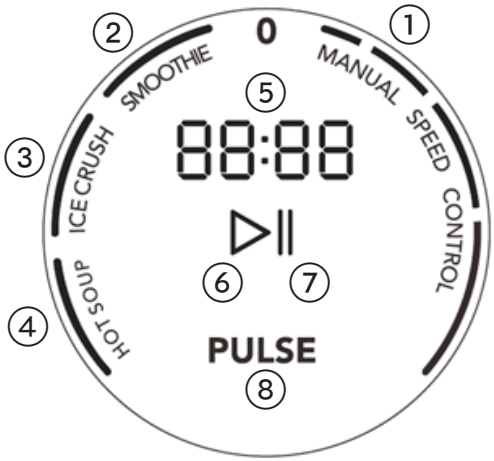

1. Regulador de velocidad (Mín. -> Máx.)
2. Programa para smoothies
3. Programa para trituración de hielo
4. Programa para sopas calientes
5. Cronómetro
6. Botón de arranque
7. Pausa
8. Botón de impulso

FUNCIONAMIENTO

ANTES DEL PRIMER USO

Limpie la unidad y sus piezas minuciosamente antes de utilizarla por primera vez (consulte las instrucciones de limpieza)

USO DEL APARATO

- En la base de la batidora hay un sensor de vaso. Cuando se coloca el vaso de la batidora en la unidad es posible seleccionar todas las funciones y controles de tiempo.
- Asegúrese de que el indicador esté en 0 al poner en marcha la batidora.
- Introduzca los ingredientes que desee en el vaso.
- Coloque la tapa del vaso e introduzca el tapón de la tapa o el empujador.
- Seleccione el preajuste deseado girando el mando a la izquierda y pulse el botón de arranque situado en el centro de la pantalla. El producto ejecutará automáticamente el programa seleccionado. Una vez finalizado el programa, la batidora cambiará al modo de espera.
- Regule la velocidad manualmente girando el mando a la derecha.
- Si desea poner en pausa la batidora durante el proceso, pulse el botón de pausa que se encuentra en el centro de la pantalla.
- El cronómetro se muestra en la pantalla.
- **Botón de arranque / pausa:** pulse el botón de arranque / pausa para iniciar el preajuste seleccionado o para pausar el funcionamiento con el motor en marcha.
- **Impulso manual:** mantenga pulsado el botón de impulso que se muestra en la pantalla si desea utilizar la función de impulso. En el modo impulso, el motor funcionará a la velocidad máxima. El motor se detiene cuando el usuario levanta el dedo. Al hacerlo, el producto volverá al modo en espera.

Los 3 programas preajustados:

Función	Ciclo de funcionamiento
Sopa caliente	10:00 minutos
Trituración de hielo	25 segundos
Smoothie	2:20 minutos

USO DEL EMPUJADOR

El empujador debe utilizarse para agitar alimentos. No utilice nunca el empujador sin la tapa instalada. Retire el tapón de llenado de la tapa e inserte el empujador en el vaso de la batidora. El empujador posee una protección contra salpicaduras cerca de la parte superior que impide que entre en contacto con el bloque de cuchillas.

LIMPIEZA

Limpie siempre las piezas desmontables inmediatamente después de su uso.

- Desconecte el enchufe de la toma del suministro eléctrico.
- Desmonte todas las piezas desmontables antes de limpiarlas.
- Limpie todas las piezas desmontables en agua tibia con un lavavajillas.
- El vaso de la batidora se puede enjuagar con agua. También se puede limpiar vertiendo 2 tazas de agua en el vaso de la batidora y, a continuación, cerrando la tapa y poniendo en marcha la batidora en modo de impulso. Después, vacíe el agua del vaso, enjuáguelo y séquelo con un paño suave.
- Utilice un paño seco para limpiar el cuerpo principal.

Nota: Tenga cuidado al limpiar las piezas. ¡Evite tocar las cuchillas afiladas!

SOLUCIÓN DE PROBLEMAS

Si la batidora no funciona correctamente, compruebe lo siguiente:

Problema	**Posibles razones**	**Solución**
La batidora no se pone en marcha	Compruebe el enchufe	Conecte el enchufe a la toma de corriente
	Compruebe si el vaso está bien instalado	Instale el vaso correctamente en la unidad del motor
Topes de la batidora	La batidora ha funcionado más de 10 minutos	Permita que el motor se enfríe
	El motor está sobrecalentado: el motor se ha detenido temporalmente por una sobrecarga	Reduzca la cantidad de ingredientes y espere a que la unidad se enfríe

El contenido no se mezcla correctamente	No hay suficiente líquido	Utilice el empujador o considere agregar más líquido en el vaso para facilitar la circulación.
La batidora no se pone en marcha y la pantalla parpadea	El indicador no está ajustado en 0	Gire el mando de forma que el indicador quede ajustado en 0

TRUCOS Y CONSEJOS

- Al triturar hielo, agregue algo de agua para maximizar el rendimiento de trituración.
- Si los ingredientes están demasiado secos, es posible que los ingredientes no entren en contacto con las cuchillas, por lo que estas no podrán triturar todos los ingredientes. Agregue un poco de líquido y reduzca la velocidad al mínimo. Dé un golpe suave a la jarra para que los ingredientes entren en contacto con las cuchillas.
- Agregue los líquidos y los alimentos blandos antes de los alimentos duros o cubitos de hielo.
- Si le gusta usar semillas duras u otros alimentos difíciles de mezclar, debería intentar mezclar estos ingredientes tal cual, sin líquidos. Si no se mezclan, agregue líquido en pequeñas cantidades hasta que la mezcla sea homogénea.
- Para obtener más consejos, trucos y recetas, visite wilfa.com o nuestra página web local.

NOTAS DE FUNCIONAMIENTO

- La batidora no puede funcionar si:
  – El vaso no está correctamente instalado en la base.
  – Se gira el mando hasta una velocidad o preajuste antes de instalar correctamente el vaso en la base.
  – El vaso se retira y vuelve a colocar durante el funcionamiento.
- Para ello, debe girar el mando de vuelta a la posición 0 y asegurarse de que el vaso se ha instalado correctamente en la base. Esta acción restablecerá la batidora.
- Si se fuerza el motor a funcionar a baja velocidad porque el tamaño de los alimentos es demasiado grande o no hay suficiente líquido en el vaso, y se deja funcionando durante un largo periodo de tiempo, el sistema de control de temperatura se activará y detendrá el funcionamiento del motor. El LED rojo parpadeará a una velocidad de 2 Hz. En este caso, desenchufe la batidora y colóquela en un lugar bien ventilado para enfriar el motor durante

45 minutos. El sistema se restablecerá y la batidora podrá utilizarse de nuevo.

- Durante el funcionamiento, cierre bien la tapa para evitar quemaduras provocadas por salpicaduras de líquidos calientes.
- Mantenga las manos y los utensilios alejados del vaso cuando está en marcha el motor para evitar lesiones graves y/o daños en el aparato. El empujador se puede utilizar con el motor en marcha.
- Al mezclar líquidos calientes como sopa, compruebe que la tapa está correctamente instalada en el vaso para evitar que se caiga. Se recomienda iniciar el funcionamiento a baja velocidad y, a continuación, aumentar gradualmente la velocidad o utilizar el modo de impulso.
- Al preparar salsas (p. ej., salsa de almendras, mermelada y mantequilla de cacahuete), rellenos o procesar frutos secos, agregue de 2 a 3 tazas de ingredientes. La cantidad no debe ser demasiado grande ni demasiado pequeña. Mantenga el tiempo de mezclado por debajo de los 2 minutos para evitar olor a quemado provocado por sobrecalentamiento. Una cantidad excesiva de ingredientes puede provocar la sobrecarga y el sobrecalentamiento del motor. En este caso, espere hasta que la temperatura del motor descienda antes de volver a usar el aparato.
- Agregue los líquidos y los alimentos blandos antes de los alimentos duros o cubitos de hielo.
- Cuando termine la operación, espere hasta que el bloque de cuchillas se detenga por completo antes de retirar el vaso de la batidora. De lo contrario, el engranaje podría sufrir daños.
- Si detecta olor a quemado procedente de la batidora, detenga su funcionamiento inmediatamente. Es posible que esté provocado por la abrasión de la base de caucho si el vaso no se ha instalado correctamente.
- Al mezclar alimentos gruesos y pegajosos a alta velocidad, inicie la operación a baja velocidad. Si las cuchillas no giran, desconecte el aparato del suministro eléctrico y remueva el contenido del vaso de la batidora con un agitador de goma para expulsar cualquier burbuja de aire atrapada en los alimentos. A continuación, cierre la tapa, conecte el aparato y reanude el funcionamiento.
- No utilice el aparato más de 10 minutos seguidos.

Ingrediente	Expansión	Tazas	fl oz	ml
Líquidos fríos (p. ej., agua)	Ninguna	8	64	1893
Smoothies (fruta + líquido)	Hasta un 30 % de expansión	6,35	51	1500
Líquidos calientes / sopas	Alta expansión (efecto vapor)	4,2	34	1000



ES

GARANTÍA

Wilfa ofrece una garantía de 5 años para este producto desde el día de la compra. La garantía cubre los fallos o los defectos de fabricación que surjan durante el periodo de garantía. Su recibo de compra sirve de prueba para el minorista en caso de reclamación de la garantía.

La garantía solo es válida para productos comprados y utilizados en el hogar. La garantía perderá su validez si el producto se utiliza comercialmente. La garantía perderá su validez si se hace un mal uso del producto, se utiliza de forma negligente, no se siguen las instrucciones de Wilfa, se modifica o se realizan reparaciones no autorizadas. La garantía tampoco cubre el desgaste normal del producto, si se hace un mal uso del producto, la falta de mantenimiento, o el uso de una tensión eléctrica incorrecta o en caso de:

- Sobrecarga del producto
- Daños en la jarra
- Piezas que se desgastan normalmente

ESPECIFICACIONES DEL PRODUCTO

120V~ 60 Hz 1400 W

ASISTENCIA Y REPUESTOS

Si necesita asistencia, visite **wilfa.com** y consulte nuestra página de asistencia/atención al cliente. Aquí encontrará preguntas frecuentes, repuestos, consejos y trucos, así como nuestra información de contacto.

RECICLADO



Este producto contiene materiales que pueden ser perjudiciales para el medio ambiente si no se eliminan correctamente. No deseche este producto en la basura convencional. Al final de su vida útil, lleve este producto a un punto de recogida autorizado de residuos electrónicos o a una instalación de reciclaje de acuerdo con la normativa local. Para obtener más información sobre las opciones de reciclaje, póngase en contacto con su municipio o visite www.epa.gov/recycle.

BEYOND EXPECTATIONS

PB1B-P1400UL_20_02